blupura

Cool, yes we are.

Betriebsanleitung und Wartungshandbuch

160214 1508 DE

BLUSODA
BLUSODA BOX

Lesen Sie die allgemeinen, der Verpackung beigefügten Angaben gut durch, bevor Sie das Gerät installieren bzw. Verwenden

Vorsichtsmaßnahmen und allgemeine Empfehlungen

Dieses Gerät ist zur Verwendung im Haushalt oder dgl. konzipiert. Das Gerät ausschließlich im Haus verwenden und fernab von Wasserstrahlern positionieren.

Der Wasserspender ist ausschließlich an ein Trinkwassernetz anzuschließen.

Vor jeglicher Installation das Gerät von einer Fachkraft reinigen lassen.

Während der Installation sicherstellen, dass das Gerät nicht auf dem Stromkabel steht.

Installieren Sie und nivellieren Sie das Gerät auf einer tragfähigen Fläche und wählen Sie dazu einen seinen Abmessungen und seinem Verwendungszweck angemessenen Raum.

Bevor Wartungs- oder Reinigungsarbeiten durchgeführt werden, muss auf jedem Fall der Stromstecker herausgezogen oder die Stromzufuhr unterbrochen werden.

Vergewissern Sie sich, dass sich das Produkt nicht in der Nähe von Wärmequellen befindet.

Zur Gewährleistung einer angemessenen Belüftung ausreichend Freiraum (mindestens 10cm) um das Gerät herum freilassen.

Stellen Sie das Gerät in einem sauberen, trockenen und gut belüftetem Raum auf. Der Wasserspender ist für Räumlichkeiten einer Temperatur zwischen 5°C und 32°C - Klimaklasse N - konzipiert.

Vorsicht: Den Kühlkreislauf nicht beeinträchtigen; er ist mit R290, also mit einem hochentzündlichem Gas, gefüllt. Vergewissern Sie sich daher unbedingt, dass der Kühlkreislauf nicht beschädigt ist.

Die Möglichkeit, den elektrischen Strom auszuschalten, muss gegeben sein, entweder indem der Stecker herausgezogen wird oder mithilfe eines bipolaren Netzschalters, mit einem über der Steckdose angebrachten Unterbrecherkontaktabstand, der eine komplette Unterbrechung im Falle einer Überspannung der Kategorie III ermöglicht.

Überprüfen Sie, dass die auf dem Typenschild angegebene Spannung mit der des Installationsortes übereinstimmt.

Das Gerät darf nicht mit einem Wasserstrahl gereinigt werden. Keine anderen elektrischen Geräte in die Nähe des Wasserspenders stellen.

Schließen Sie den Hauptwasserhahn im Falle einer längeren Nichtbenutzung des Geräts.

Die umliegenden Bereiche um die Maschine herum trocken halten, um Rutschgefahr aufgrund nasser Stellen vorzubeugen.

Falls das Stromkabel beschädigt ist, muss dieses vom Hersteller oder von Seiten eines qualifizierten Technikers ersetzt werden. Keine Verlängerungskabel oder Mehrfachadapter verwenden.

Dieses Gerät kann von Menschen (inkl. Kindern ab 8 Jahren) mit eingeschränkten physischen, sensorischen bzw. mentalen Fähigkeiten, sowie von Menschen mit mangelnder Erfahrung bzw. Kenntnis verwendet werden, sofern diese von Seiten einer für ihre Sicherheit zuständige Person überwacht bzw. zur Verwendung des Geräts angeleitet werden. Kinder müssen beaufsichtigt werden. Stellen Sie sicher, dass mit dem Gerät nicht gespielt wird. Das Gerät darf ausschließlich in jenen Bereichen installiert werden, welche von Seiten des Fachpersonals überwacht werden können.

Das Gerät muss mit einem Erdungsschalter gesichert werden.

Dieses Gerät muss unter Einhaltung der lokalen hydraulischen Normen installiert werden.
Die Anschlüsse und die Geräte für hydraulische Schläuche bzw. Rohre, die direkt an ein Trinkwassernetz angeschlossen werden, müssen in ihrem Ausmaß, in der Installation und Wartung den bundesstaatlichen, staatlichen sowie den lokalen Bestimmungen entsprechen.

Inhaltsübersicht

- VOR DER PRODUKTINSTALLATION **5**
- EMPFEHLUNGEN ZUM UMWELTSCHUTZ **6**
- VERBÄNDE **8**
- INTERNATIONALE PREISE **8**
- BESCHREIBUNG DES GERÄTS **9**
- BESCHREIBUNG DER TASTATUR - MOD. BLUSODA FIZZ **14**
- SPEZIFIKATIONEN DER TASTATUR ZUR DOSIERUNG **15**
- BESCHREIBUNG DER TASTATUR - MOD. BLUSODA PLUS **17**
- TECHNISCHE EIGENSCHAFTEN **18**
- INSTALLIERUNG **22**
- INSTALLIERUNG DER CO2 FLASCHE (MOD. FIZZ) **26**
- FILTRATION (OPTIONAL) **28**
- BLUPROTECTION (OPTIONAL) **30**
- REINIGUNG – ANMERKUNGEN **31**
- ROUTINEMÄSSIGE WARTUNG **32**
- WARTUNGSREGISTER **33**
- GARANTIEBEDINGUNGEN **34**

Vor der Produktinstallation

Herzlichen Glückwunsch zu Ihrer Wahl eines BLUPURA Produkts.

Dieses Produkt wurde mit großer Sorgfalt als Wasserspender für qualitativ hochwertiges Wasser konzipiert.

Zur bestmöglichen Verwendung des Geräts bitten wir Sie, die Anweisungen dieses Handbuchs sorgfältig durchzulesen und es dann als Nachschlagewerk gut aufzuheben.

Diese Veröffentlichung basiert auf den zum Zeitpunkt der Druckgenehmigung verfügbaren Informationen. Laufende Ergänzungen bzw. Perfektionierungen des Projekts können zu Änderungen führen, die in dieser Veröffentlichung nicht enthalten sind. Der Originaltext dieser Publikation ist in italienischer Sprache verfasst und versteht sich als einzige Basis bei der Lösung eventueller Streitfälle, die auf die Übersetzung in die anderen EU-Sprachen und deren Interpretation zurückzuführen sind.

Blupura behält sich das Recht, die hier Funktionen abzuändern ohne vorherige Ankündigung.

Empfehlungen zum Umweltschutz

Verpackungsmaterial

Das Verpackungsmaterial ist zu 100% wieder verwertbar.

Für die Entsorgung die örtlichen Vorschriften beachten. Das Verpackungsmaterial außerhalb der Reichweite von Kindern aufbewahren, da es eine mögliche Gefahrenquelle darstellt.

Entsorgung

Das Produkt ist aus wieder verwertbaren Materialien hergestellt.

Dieses Gerät verfügt über die Konformitätskennzeichnung entsprechend der Europäischen Richtlinie 2012/19/UE, Elektro- und Elektronik-Altgeräte (WEEE). Bei einer korrekten Entsorgung des Geräts durch den Benutzer werden Gefahren für die Umwelt und die Gesundheit ausgeschlossen. Das Symbol auf dem Gerät weist darauf hin, dass dieses Gerät nicht wie Hausmüll behandelt werden soll, sondern bei speziellen Sammel- und Recyclingstellen für Elektro- und Elektronik-Altgeräte abzugeben ist. Vor der Entsorgung den Speisekabel durchtrennen.

Für weitere Informationen zur Behandlung, Rückgewinnung und Wiederverwertung dieses Produkts wenden Sie sich an das zuständige lokale Amt, an die Müllsammelstelle oder an den Händler, bei dem das Produkt gekauft wurde.

Informationen zum natürlichen und ökologischen Kühlmittel

Dieses Produkt ist FCKW bzw. H-FZKW-frei, welche zur globalen Erwärmung beitragen.

Es handelt sich hierbei um den ersten Wasserspender auf dem Markt, der natürliches Kühlmittel verwendet.

Die Kühlanlage ist mit Naturgas R290 geladen: ein Naturgas, das nicht zur globalen Erwärmung beträgt und aufgrund seiner spezifischen Eigenschaften zu einer beträchtlichen elektrischen Energieeinsparung führt.

Zertifizierungen

Offizielle Liste

Type Approved
Safety
Regular Production
Surveillance
www.tuv.com
ID 1111211202

D.M. 174

Intertek
ANSI/UL 399

UNI EN ISO 9001:2015
UNI EN ISO 14001:2015

** Blusoda 30 Fizz, Blusoda Box 30 Fizz*

Geeignete Materialien im Kontakt mit Trinkwasser

Dieses Gerät dient als Wasserspender von Trinkwasser. Deshalb sind die Materialien, die direkt in Kontakt mit dem Wasser kommen gemäß den Bestimmungen der gängigen Normen in der Lebensmittelbranche zu diesem Zweck geeignet. Zudem wurde das Gerät laut den Bestimmungen des italienischen Ministerialdekrets D.M. 174 vom 06/04/2004 und des D.M. 25 vom 07/02/2012 gebaut.

Elektrische Sicherheit

Dieser Wasserspender wurde laut folgenden Bestimmungen konzipiert, konstruiert und vermarktet:

- den Sicherheitsanforderungen der Maschinenrichtlinie 2006/42/CE;
- den Schutzvorschriften der EG-Richtlinie 2014/30/EU.

Die elektrische Sicherheit des Geräts ist nur dann gewährleistet, wenn es korrekt und an eine funktionstüchtige und den gesetzlichen Bestimmungen entsprechende Erdung angeschlossen ist.

Verbände

Internationale Preise

BEST MARKETING CAMPAIGN
BEST ENVIRONMENTAL PRACTICE
BEST PROMOTION OF HEALTH AND HYDRATION
BEST SERVICE PERSON
EUROPEAN AQUA AWARDS 2019, BERLIN

BEST WEBSITE
EUROPEAN AQUA AWARDS 2018, DUBLIN

BEST MARKETING CAMPAIGN
EUROPEAN AQUA AWARDS 2017, KRAKOW

BEST ENVIRONMENTAL PRACTICE/GREEN INITIATIVE
BEST PROMOTION OF HEALTH AND HYDRATION
EUROPEAN AQUA AWARDS 2015, ROME

BEST PROMOTION OF HEALTH AND HYDRATION
EUROPEAN AQUA AWARDS 2014, BUDAPEST

BEST PRODUCT INNOVATION
EUROPEAN AQUA AWARDS 2013, BERLIN

BEST ENVIRONMENTALLY FRIENDLY PRACTICE
EUROPEAN AQUA AWARDS 2012, ISTANBUL

Beschreibung des Geräts

Kompakt, stark und gänzlich aus Edelstahl gefertigt ist Blusoda der kleinste Wasserspender von BLUPURA: perfekt für Wohnungen und Büros, immer mit professionellen Leistungen.

Unter den Besonderheiten:

- **TROCKENKÜHLUNG**: ein innovatives System, das ein sehr geringes Geräuschniveau garantiert und eine einfache Wartung ermöglicht, immer mit großen Leistungen trotz den kleinen Dimensionen
- **Hochwertige Edelstahlknöpfe**, widerstandsfähig gegen Abnutzung und einfach zu verwenden
- **Bis zu 3 mögliche Wassersorten zum Ausschank**: Stillwasser ungekühlt, Stillwasser gekühlt und Sodawasser gekühlt (FIZZ Modell) oder Stillwasser ungekühlt, Sodawasser und Sodawasser Mischung (PLUS MIX Modell)

- **Dosierter Wasserausschank**, einfach programmierbar, mit Mengendosierung (mod. VOL)
- **Modernes und kompaktes Design**; das Gehäuse ist aus robustem Edelstahl
- **Einfache und schnelle Installation** konzipiert für den häuslichen Gebrauch
- **Filterung**: auf Anfrage kann das Gerät mit endständiger UVC-Lampe und Aktivkohlefilter (installier direkt in der Maschine) ausgestattet
- **Das Modell Blusoda Box kann an jegliche Art von Wasserhahn angeschlossen werden.** Werfen Sie einen Blick auf unsere Produktpalette auf der Webseite www.blupura.com.
- Auch mit komplett schwarzlackiertem Gehäuse erhältlich (mod. Blusoda Black).

Vorderansicht - Mod. Blusoda 30/45

1 Edelstahlknöpfe

2 Tropfenauffangschale mit gitter

3 Abnehmbarer Berührschutz

3 Alarm-LED (VOL mod.)

Rückansicht - Mod. Blusoda 30/45

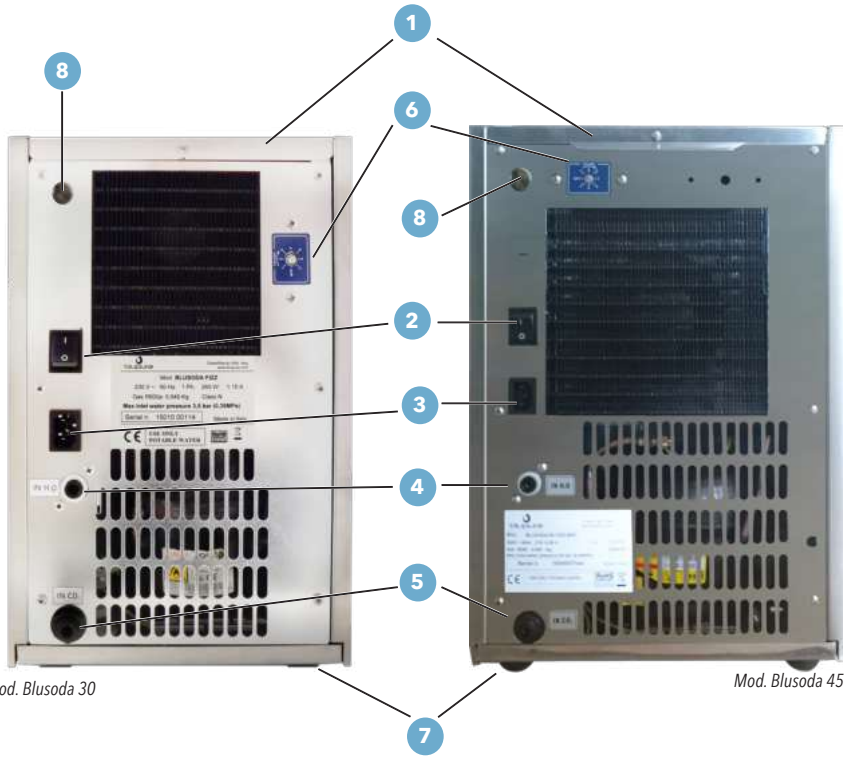

Mod. Blusoda 30

Mod. Blusoda 45

1 Einfach entfernbares Deckel

2 Hauptschalter

3 IEC Steckdose für das Stromkabel

4 Wasseranschluss Ø5/16" (8 mm)

5 Gasanschluss Ø5/16" (8 mm)

6 Regelbarer Thermostat

7 Füße

8 Taste ENERGY SAVING (VOL mod.)

Vorderansicht - Mod. Blusoda Box 30/45

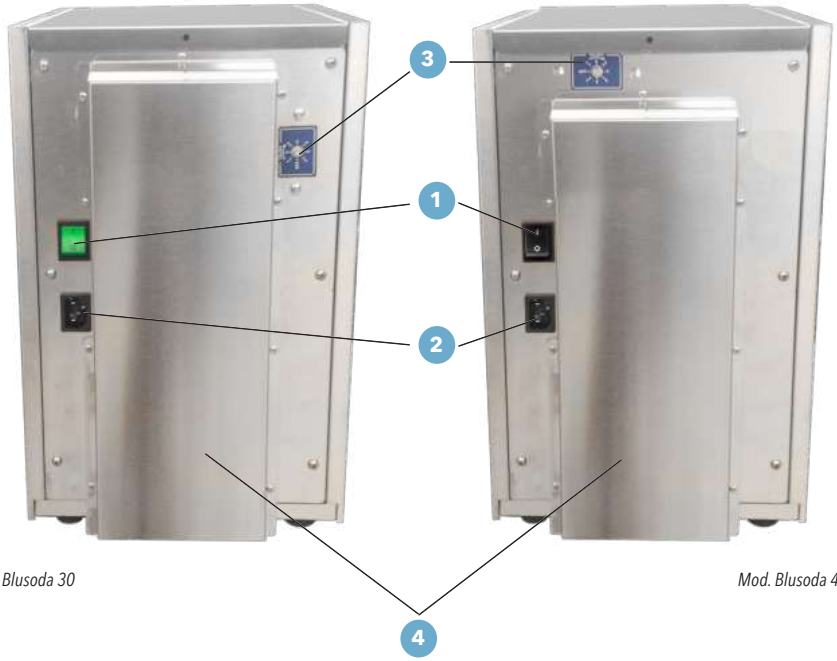

Mod. Blusoda 30

Mod. Blusoda 45

1 Hauptschalter

2 IEC Steckdose für das Stromkabel

3 Regelbarer Thermostat

4 Luftkanal

Rückansicht - Mod. Blusoda Box 30/45

1 Verbindungsstück Ausschank Sprudelwasser Ø5/16" (8mm)

2 Verbindungsstück Ausschank raumtemperiertes Wasser Ø5/16" (8mm)

3 Verbindungsstück Ausschank gekühltes Wasser Ø5/16" (8mm)

4 Sicherheitsventil des Karbonators

5 Gasanschluss Ø5/16" (8mm)

6 Wasseranschluss Ø5/16" (8mm)

7 Kompensator (mod. FIZZ)

Beschreibung der Tastatur - Mod. Blusoda Fizz

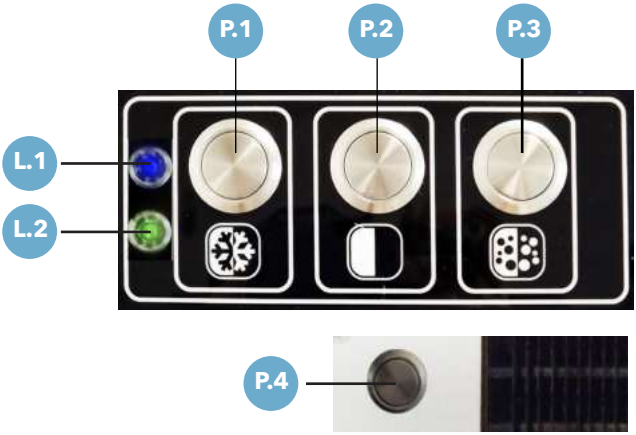

Fig. 14.3 - Rückansicht

P.1 Taste für gekühltes Wasser

P.2 Taste für raumtemperiertes Wasser

P.3 Taste für gekühltes Sprudelwasser (mod. FIZZ)

P.4 Taste ENERGY SAVING* (mod. VOL)

L.1 **BLAUE led (STAND-BY)*:**
Schnelles Blinken - Wasser im Eingang nicht ausreichend oder nicht vorhanden
Langsames Blinken - CO_2 nicht ausreichend oder nicht vorhanden (mod. FIZZ)

L.2 **GRÜNE led*:**
Fix leuchtend - Modalität ENERGY SAVING aktiviert
Blinkend - Modalität Programmierung der Dosierungen aktiviert

Mit Ausnahme des Mod. VOL, der Wasserausschank läuft solange die Taste gedrückt wird.

*nur VOL modelle

Spezifikationen der Tastatur zur Dosierung

Das Kühlgerät mod. VOL ist mit einem System zur DOSIERUNG versehen werden. Die Ausschankdosierungen sind bei der Installierung einfach PROGRAMMIERBAR. Bei Inbetriebnahme des Geräts sind die Standarddosierungen eingestellt: Durch ein kurzes Drücken der Tasten werden 200 cc (ein Glas) Wasser, durch ein längeres Drücken 1000 cc (1 Liter) ausgeschenkt.

TASTENFUNKTIONEN:

- Taste WASSERAUSSCHANK GEKÜHLTES WASSER (P.1)
- Taste WASSERAUSSCHANK RAUMTEMPERIERTES WASSER (P.2)
- Taste WASSERAUSSCHANK SPRUDELWASSER (P.3)

PROGRAMMIERUNG DER DOSIERUNGEN:

Die programmierbare Karte der Dosierungen kann zur Einstellung nach Belieben der 3 Tasten genutzt werden. Durch ein KURZES Drücken erfolgt ein kurzer Wasserausschank; durch ein LÄNGERES Drücken derselben Taste erfolgt ein längerer Wasserausschank. Die Einstellungen mit 200 cc für den KURZEN Ausschank und mit 1000 cc für den LÄNGEREN Ausschank wurden schon programmiert.

Der Programmierungsmodus wird durch längeres Gedrückthalten (> 4 Sekunden)der Tastenkombination P.4 + P.2 (Taste Energy Saving + Tasten "Room temperature") aktiviert . Der Beginn der Programmierungsphase wird durch einen dreifachen Piepton bestätigt.

In dieser Phase blinken die BLAUE led L.1 und die GRÜNE led L.2.

Zur Einstellung der Höchstgrenze der Ausschankmenge aller Tasten, drücken Sie die jeweilige Taste für den Ausschank und dann erneut, sobald die gewünschte Menge erreicht ist. Drücken Sie zur Einstellung des kurzen Ausschanks nur kurz auf die Taste; drücken Sie für die Einstellung des längeren Ausschanks so lange, bis das Wasser läuft. Fahren Sie nach dieser Prozedur mit allen drei Tasten fort.

Der Programmierungsmodus wird durch längeres Gedrückthalten (> 4 Sekunden) der Tastenkombination P.4 + P.2 (Taste Energy Saving + Tasten "Room temperature") beendet und die neuen Daten werden gespeichert. Für jede Taste beträgt die max. einstellbare Dosierung 65'', d. h. circa 3 Liter.

BETRIEB MIT AKTIVIERTEM ALARM:

ALARM NO WATER: Der Alarm wird aktiviert sobald das Signal NO WATER ausgesendet wird. In diesem Fall geht die BLAUE Led L.1 beginnt rasch zu blinken und der Wasserausschank des Sprudelwassers funktioniert nicht. Der Auslass für die anderen Arten von Wasser funktioniert weiterhin. Der Reset des Alarms erfolgt durch Aus- und Einschalten des Geräts.

ALARM NO GAS: Der Alarm wird aktiviert, sobald der CO_2 Druckmesser das Signal NO GAS aussendet. In jenem Fall blinkt die BLAUE Led L.1 langsam und alle Wasserausschänke funktionieren normal, aber der Sprudelgehalt ist nicht optimal. Um den Alarm zurückzusetzen, schließen Sie einfach eine volle CO_2-Flasche an oder überprüfen Sie den CO_2-Betriebsdruck.

ENERGY SAVING (STANDBY): Kurz auf die Taste P4 für weniger als 4 Sekunden drücken (an der Rückseite des Geräts). Die Funktion ENERGY SAVING (STANDBY) verlangsamt die Aktivierungszeit des Kompressors: der Kompressor ist für 30 Minuten alle 8 Stunden in Betrieb. Wenn das Gerät in STAND BY ist, ist die GRÜNE Led L.2 eingeschaltet. Wenn es nicht in STAND BY ist, ist die BLAUE Led L.1 hingegen, sind eingeschaltet. Sobald die STANDBY-Funktion aktiviert wird, kann diese mittels der P4 Taste oder mittels einer jeglichen anderen Taste zum Wasserausschank desaktiviert werden.

Beschreibung der Tastatur - Mod. Blusoda PLUS

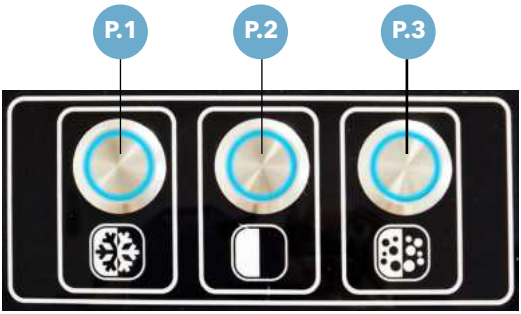

Mod. PLUS FIZZ

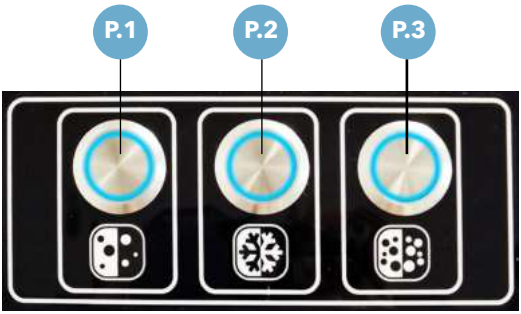

Mod. PLUS MIX

P.1 Taste für gekühltes Wasser oder Sodawasser Mischung

P.2 Taste für raumtemperiertes Wasser oder gekühltes Wasser

P.3 Taste für gekühltes Sprudelwasser

Während des normalen Betriebs leuchten die blauen LEDs der Tasten immer.

Der Wasserausschank läuft solange die Taste gedrückt wird.

ALARM NO GAS: Der Alarm wird aktiviert, sobald der CO_2 Druckmesser das Signal NO GAS aussendet. In jenem Fall erlischt die P3 LED (gekühltes Sprudelwasser) und alle Wasserausschänke funktionieren normal, aber der Sprudelgehalt ist nicht optimal. Um den Alarm zurückzusetzen, schließen Sie einfach eine volle CO_2-Flasche an oder überprüfen Sie den CO_2-Betriebsdruck.

Technische Eigenschaften - Übersicht technische Daten

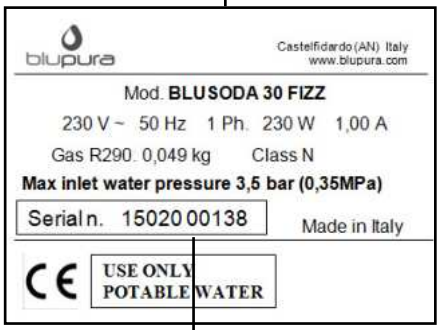

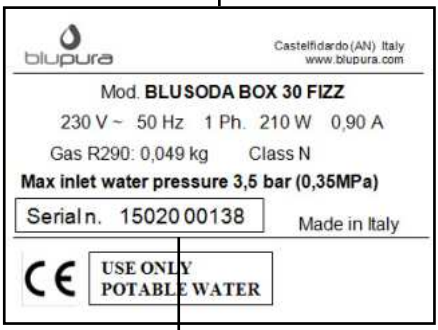

15 Baujahr
01 Baumonat
00138 Seriennummer

15 Baujahr
01 Baumonat
00138 Seriennummer

Technische Eigenschaften – Maße (mm)

[mod. BluSoda 30]

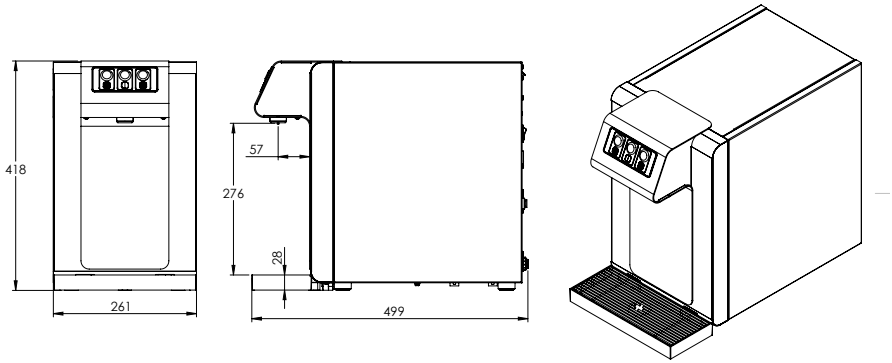

[mod. BluSoda Box 30]

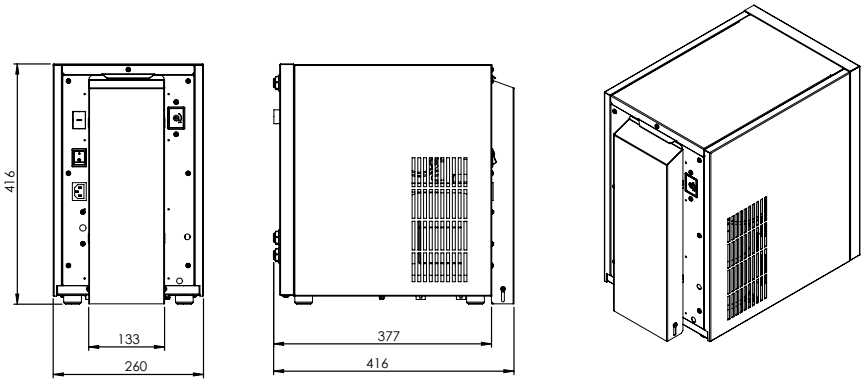

Technische Eigenschaften – Maße (mm)

[mod. BluSoda 45]

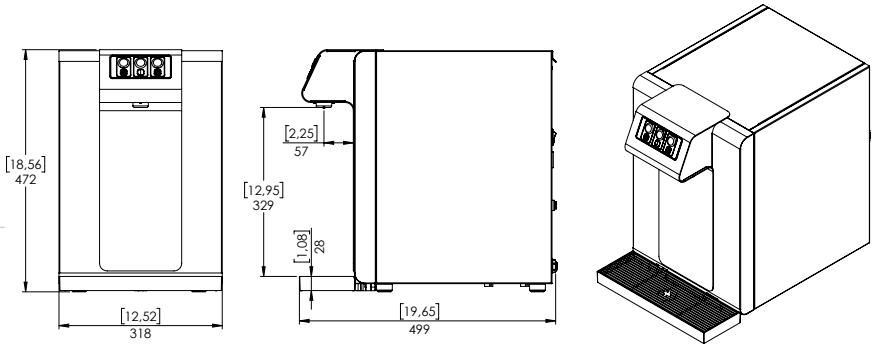

[mod. BluSoda Box 45]

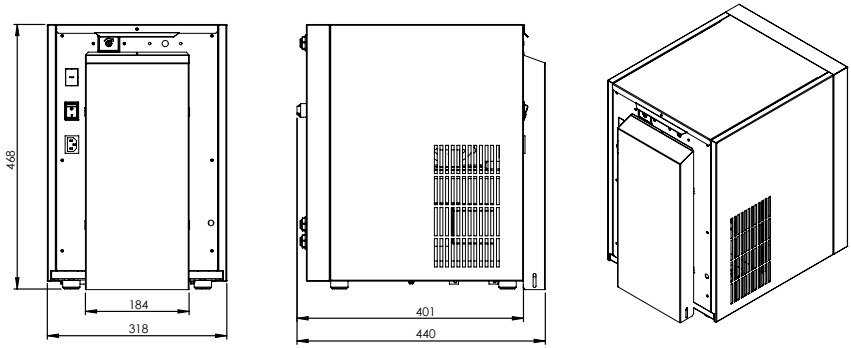

Tabelle technische Daten	BluSoda 30 Blusoda Box 30	BluSoda 45 Blusoda Box 45
Kühlfähigkeit	30 lt/h	45 lt/h
Max. kontinuierlicher Ausschank	6 lt	12 lt
Kaltwassertemperatur	5 - 12°C *	
Kühlsystem	Aluminiumblock	
Wasserkühlschlange	Edelstahl AISI 316	
Pumpe	Professionelle Karbonisierungspumpe mit einer Membran	
Kühlung	Zwangsbelüftung	
Regelbarer Thermostat	Ja	
Kühlgas	R290	
Stromzufuhr	230 V - 50 Hz	
Leistung Kompressor	1/8 HP	1/5 HP
Watt	230 W - 1 A	300 W - 1,3 A
für Blusoda Box	210 W - 0,9 A	275 W - 1,2 A
Wassereinlassrohr	Ø 8 mm (5/16”)	
Gaseinlassrohr	Ø 8 mm (5/16”)	
Höhe der Wasserentnahme (Blusoda 30/45)	276 mm	329 mm
Maße LxPxH (mm)	261x499x418	318x499x470
für Blusoda Box	260x416x416	318x440x468
Maße Verpackung (mm)	310x540x470	390x590x540
für Blusoda Box	330x440x540	350x450x490
Nettogewicht (kg)	28	31
für Blusoda Box	25	31
Bruttogewicht (kg)	31	35
für Blusoda Box	27	34

* geschätzte 25°C bei Raumtemperatur und 20°C des Wassers im Zulauf

Für das technische Datenblatt anderer Modelle, siehe Aufkleber technische Daten dieses Geräts.

Installierung

**** Installierung Blusoda. Alle Eingriffe müssen von qualifiziertem technischen Personal durchgeführt werden. Zur Ansicht des Tutorium Video den Code QR Scan durchführen.***

Entfernen der Verpackung

Das Gerät aus der Box herausziehen und alle Verpackungsmaterialien entfernen. Beim Modell Blusoda 30 kann die Verpackung einfach mithilfe der zwei seitlichen Griffe an der Box (1) entfernet werden.

Vergewissern Sie sich nach dem Auspacken des Geräts, dass es nicht beschädigt ist. Eventuelle Schäden müssen dem Händler so rasch wie möglich nach der Anlieferung des Produkts mitgeteilt werden.

Falls das Gerät waagrecht oder in einer schrägen Lage transportiert wurde, warten Sie mindestens 8 Stunden, bevor es in Betrieb gesetzt werden kann, damit die Kühlanlage perfekt funktionstüchtig ist.

Vergewissern Sie sich, dass die Installation und der elektrische Anschluss des Geräts von einem qualifizierten Techniker gemäß den Anweisungen des Herstellers und in Konformität der lokalen Sicherheitsvorkehrungen durchgeführt werden.

Dem Endverbraucher ist der Zutritt zu den internen Servicebereichen des Geräts verboten und nur dem technischen Personal vorbehalten. Dieser Vorgang muss durch qualifiziertes Personal erfolgen.

Abb. 22.1 - Mod. Blusoda 30

Aufstellen des Geräts

Beim Aufstellen des Geräts müssen Handschuhe benutzt werden. Das Gerät muss von zwei Personen gleichzeitig positioniert bzw. verstellt werden.

Das Gerät muss weit ab von Wärmequellen installiert werden. Ausschließlich auf ebenen Flächen aufstellen.

Zur Gewährleistung der Belüftung mindestens 10 cm Raum um das Gerät herum frei lassen.

Abb. 22.2 - Mod. Blusoda 30

REINIGUNG des Geräts gemäß Angaben auf Seite 31.

Für BLUSODA BOX ein Loch (1) von 37x130mm (mod. Box 30) oder 36x182mm (mod. Box 45) auf der ausgewählten Arbeitsfläche bohren, um den heißen Luftstrom aus dem Kühlkreis ausströmen zu lassen. Vergewissern Sie sich, dass sich der Luftkanal der Einheit (2) an der entsprechenden Stelle des Loches befindet.

Falls es nicht möglich sein sollte, die Standfläche des Geräts zu perforieren, den Förderer entfernen und sicherstellen, dass in jedem Fall 10 cm Platz um die Einheit herum bleiben.

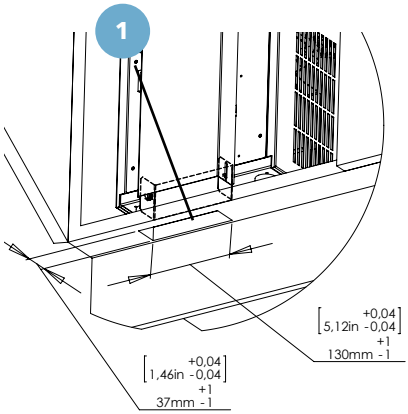

Abb. 23.1

Wasseranschluss

ACHTUNG!

Für den Anschluss des Geräts an die Wasserleitung muss ein neues Verbindungsset (Anschlussstücke, Dichtungen und Schläuche) verwendet werden.

Es darf kein gebrauchtes Verbindungsset verwendet werden.

Der Druck der Wasserzufuhr muss zwischen mind. 2,0 bar (0,20 MPa) und max. 3,4 bar (0,35 MPa) liegen.

Um bei den Modellen Fizz einen korrekten Betrieb zu gewährleisten und Schäden an der Pumpe zu vermeiden, ist das Gerät regelmäßig zu entkalken. Es wird empfohlen, die Pumpe je nach Härte des zufließenden Wassers mindestens einmal jährlich oder öfter und auch nach längerem Nichtgebrauch mit einem speziellen, für Kunststoffe und Leichtmetalle geeigneten Produkt zu entkalken und das Gerät gründlich nachzuspülen.

Für die korrekte Installation der Anlage der Modelle Box, muss ein Überflutungssystem wie den Water Block (cod. 750133 8mm / cod. 750144 3/8") oder ein ähnliches Gerät verwendet werden.

Überprüfen Sie, dass der Wassernetzdruck zwischen 2 bar und 3,5 bar liegt. Für eine qualitativ besseres Sprudelwasser ist ein Wasserfluss im Eingang von mehr als 3,5 l/min. notwendig.

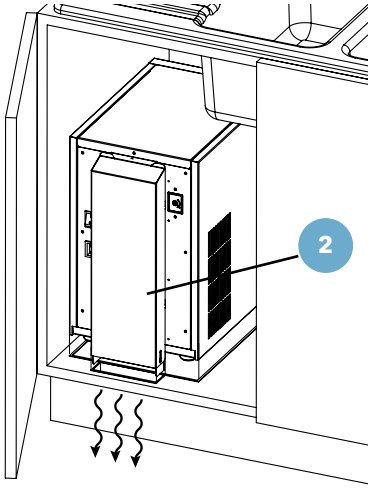

Abb. 23.1

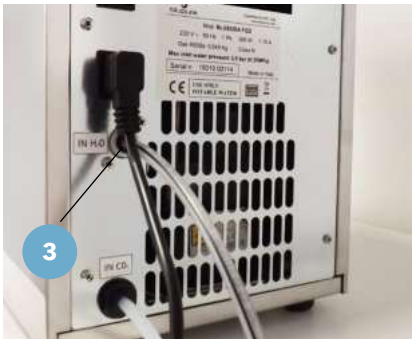

Abb. 23.3

Abb. 24.1

Abb. 24.2

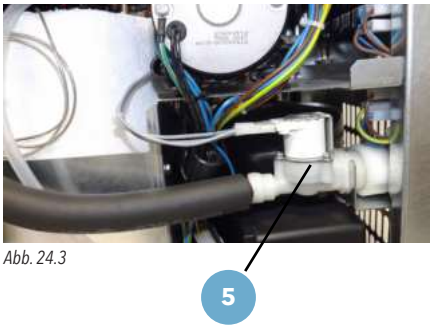

Abb. 24.3

Verbinden Sie den Wasserzufuhrschlauch (3, Abb. 23.3) mit dem Trinkwassernetz, nach Möglichkeit mit einem Wasserhahn oben.

Beim Modell Blusoda kann die Wanne (die geschlossen geliefert wird – 1) an einen Abfluss angeschlossen werden. Bohren Sie mithilfe eines Bohrers einer Spitze von max. 7 mm Durchmesser (Abb. 24.1) ein Loch in die Wanne und schließen Sie einen Schlauch an die Abflussöffnung ø10 (2) unterhalb des Geräts an.

Zur Installierung des Modells Blusoda Box die Ausschankrohre an die Verbindungsstücke (3) und an den Wasserhahn anschließen. Die Rohre, die das Modell Box und den Wasserhahn verbinden, auf der gesamten Länge isolieren, damit das Wasser frisch bleibt. Mit der Schraube am Kompensator (4, mod. FIZZ) kann der Wasserfluss für den Sprudelwasserausschank geregelt werden: im Uhrzeigersinn zur Verringerung und gegen den Uhrzeigersinn zur Erhöhung des Wasserflusses.

Das Modell Blusoda verfügt über ein Sicherheitsventil mit Rückschlagventil ausgestattet (5).

Sobald die Schläuche angeschlossen sind, kann der Wasserhahn geöffnet werden. Überprüfen Sie, dass es keine undichten Stellen gibt.

Bevor das Wasser aus der Anlage getrunken wird, die Wasserleitung ausreichend durchspülen, indem Wasser aus jeder Ausschankmöglichkeit entnommen wird.

Abb. 24.2

Abb. 25.1 - Mod. Blusoda 30

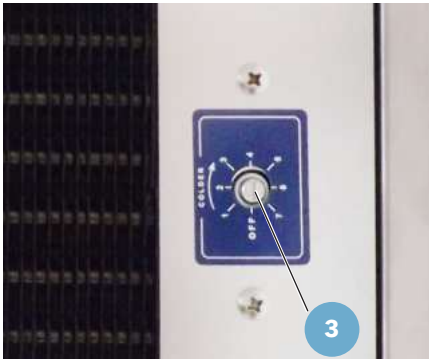

Abb. 25.2 - Mod. Blusoda 30

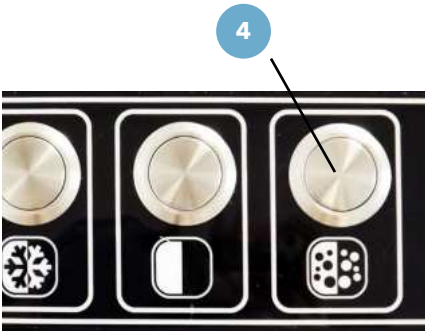

Abb. 21.3

Elektrischer Anschluss

Die Anschlüsse müssen den lokalen Normen entsprechen.

Die Erdung des Geräts ist gesetzlich vorgeschrieben. Den Stromzufuhrkabel in den IEC-Gerätestecker (1) und in die Steckdose stecken.

Schalten Sie das Gerät mittels der Taste "I" des Hauptschalters ein (2). Dann werden der Kompressor und das Gebläse in Betrieb gesetzt.

Für die FIZZ Modelle startet auch die Pumpe zum Einfüllen von Wasser in den Carbonator. Drücken Sie auf die Taste „Sparkling Water" auf der rechten Seite der Tastatur Blusoda (4) oder auf den ausgewählten Wasserhahn, um die in der Leitung vorhandene Luft austreten zu lassen und damit die Pumpe Wasser in den Carbonator pumpen kann.

Nach circa 1-2 Minuten stoppt die Pumpe des Sprudelwassers.

Thermostat

Der Thermostat (3) ist auf die maximale Position eingestellt um die Temperatur des Aluminiumblock zu regeln.

Falls Sie die Eisbildung in dem Hydraulikkreislauf verhindern möchten, drehen Sie den Drehknopf des Thermostats mindestens 1/4" gegen den Uhrzeigersinn.

Im Falle einer Vereisung des Hydraulikkreislaufs Gerät ausschalten und mindestens 12 Stunden lang ausgeschaltet lassen.

Installierung der CO_2 Flasche (Mod. FIZZ)

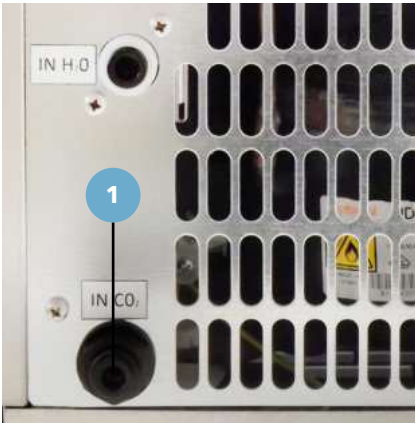

Abb. 22.1 - Mod. Blusoda

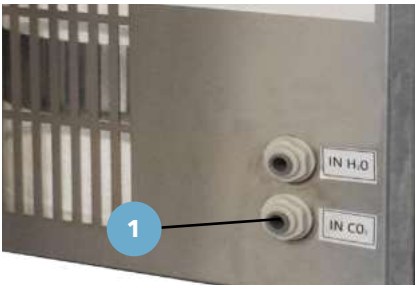

Abb. 22.2 - Mod. Blusoda Box

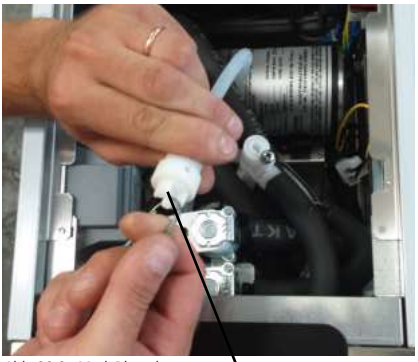

Abb. 22.3 - Mod. Blusoda

Sobald das Gerät an das Wasser- und Stromnetz angeschlossen, kann mit der Installierung der Flasche mit Kohlendioxid für Lebensmittel (CO_2) E290 begonnen werden.

Auf Anfrage kann die Maschine mit einer Gasflasche mit Gasdruckminderer ausgestattet werden.

Stecken Sie den aus die Gasflasche kommenden Gaseinlassrohr in den dazu bestimmten Anschluss ein (1). Damit die gesamte Luft aus der Hydraulikleitung austritt, und für einen angemessenen Sprudelgehalt, ziehen Sie vor dem Öffnen der CO_2-Flasche den Ring des Sicherheitsventils (2) bis Wasser austritt.

Wenn die Flasche geöffnet ist, muss die Erhöhung oder Minderung des Sprudelgehalts des Wasser durch ein Drehen an der Schraube (3) am Druckminderer geregelt werden. Im Uhrzeigersinn wird die Kohlensäuremenge im Wasser erhöht. Unsere Empfehlung ist es, die 4 bar (4) nicht zu überschreiten.

Für eine angemessene Menge an Kohlensäure muss man warten, bis das Wasser ausreichend kalt ist, also mindestens eine Stunde nach Installierung.

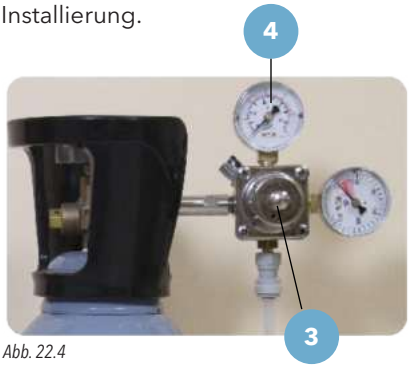

Abb. 22.4

Bewegung der Kohlensäurebehälter

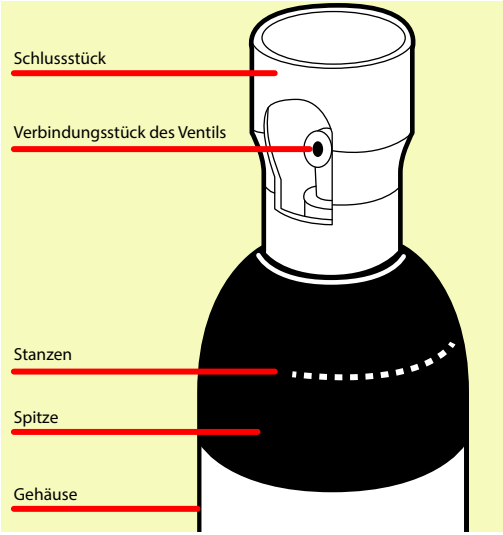

Alle Behälter müssen über ein geeignetes Verschlussstück zum Schutz der Ventile verfügen, das stets geschlossen sein muss, außer wenn die Behälter voll sind.

Die Behälter müssen vorsichtig gehandhabt werden, indem ein starkes Aufeinanderprallen oder ein Aufprallen gegen andere Flächen oder eventuelle andere mechanische Stöße, welche die Integrität oder die Widerstandsfähigkeit derselben beeinträchtigen könnten, vermieden werden.

Die Behälter dürfen vom Verschlussstück nicht entfernt werden, sie dürfen weder mitgeschleppt bzw. mitgerissen, herumgewälzt oder auf den Boden fallen gelassen werden. Die Beförderung derselben, auch über kurze Strecken, muss mittels eines geeigneten Rollgestells oder mittels eines anderen passenden Transportmittels erfolgen.

Zum Hochheben der Behälter dürfen keine magnetischen Hebevorrichtungen oder Gurte mit Seilen oder Ketten verwendet werden. Eventuelle Huboperationen mit Kränen, Hubwerken oder Flurförderzeugen können nur dann verwendet werden, wenn dafür auch geeignete Kisten, Metallkörbe oder Paletten benutzt werden.

Die Behälter dürfen nicht mit schmierigen Händen oder Handschuhen gehandhabt bzw. bewegt werden. Diese Norm ist besonders wichtig falls die Behälter Oxidantien enthalten.

**** Ersetzen CO_2-Flasche. Alle Eingriffe müssen von qualifiziertem technischen Personal durchgeführt werden. Zur Ansicht des Tutorium Video den Code QR Scan durchführen.***

**** Tipps für eine optimale Kohlensäure. Alle Eingriffe müssen von qualifiziertem technischen Personal durchgeführt werden. Zur Ansicht des Tutorium Video den Code QR Scan durchführen.***

Filtration (optional)

3M Filter

Auf Anfrage kann das Gerät mit einem carbon block 3M Filter versehen werden.

DIE HAUPTMERKMALE

Der Filter beseitigt Chlorgeruch und Chlorgeschmack sowie andere Schadstoffe, die den Wassergeschmack verändern können. Er ist in der Lage, alle Schwebstoffe bis 0,5 Mikrometer Größe aufzufangen.

Er reduziert bis 99,95% die Anwesenheit eventueller Schadstoffe bzw. Blei, einige Schwebstoffe und Mikroorganismen wie Kryptosporidien und Giardien.

Er schützt die Maschine gegen Sedimente und Schleifpartikel, so reduziert er die Wartungskosten.

Vom Italienischen Gesundheitsministerium, vom englischen WRAS gutgeheißen und laut NSF/ANSI Standard 42 und 53 zertifiziert.

Die Patrone sollte alle 6 MONATE ausgewechselt werden.

Maximale Autonomie 4.000 Liter.

Filtration (optional, mod. Blusoda)

UV-Sterilisierfilter

Außer dem Filter kann im Ausgabebereich auch eine UVC-Lampe (λ=254 nm) installiert werden.

Das Licht der "endständigen" UVC-Lampe von 4W schützt effektiv gegen Mikroorganismen (Bakterien, Viren, Schimmel, Algen) es vermeidet eine retrograde Verkeimung (Rückverkeimung) ausgehend vom Wasserauslauf mit hohen Sicherheitsstandards.

TECHNISCHE EIGENSCHAFTEN

AISI 304 Material und Quarzrohr

Stromzufuhr 24vac

Stromverbrauch 4Wh

Max. Lebensdauer der Lampe 9.000 h (max 12 Monate)

Der UV-Sterilisator wurde gänzlich in Italien gebaut und gemäß den italienischen und europäischen Qualitäts- und Sicherheitsnormen konzipiert.

ACHTUNG!

Das von der ultravioletten Lampe ausgestrahlte Licht kann zu starken Verbrennungen für Haut und Augen führen.

Der Austausch kann nur vom technischen qualifizierten Personal geführt werden.

Bluprotection (optional)

BESCHREIBUNG

Bluprotection ist eine registrierte Marke der Blupura Srl.

Diese Vorgehensweise wurde entwickelt, um sicherzustellen, dass die Geräte auch während der nicht mehr direkt vom Hersteller kontrollierten Phasen (Transport und Lagerung) eine angemessene Anzahl von Mikroorganismen beibehalten.

Für die Vorgehensweise ist die Verwendung eines registrierten Stoffs vorgesehen, der gemäß der Verordnung über Biozidprodukte BPR (Verordnung (EU) Nr. 528/2012) als Konservierungsmittel für die Lagerung von Trinkwasser geeignet ist. Das Wasserleitungssystem des Geräts wird nach der Konstruktion mit dieser Lösung angefüllt, um die geeigneten Gebrauchsmerkmale beizubehalten.

Vor der Geräteverwendung und der Trinkwasserentnahme ist folgende Vorgehensweise direkt am Installationsort vorzunehmen.

Das mit dieser Ausführung beauftragte Personal muss nicht nur in diese Vorgehensweise, sondern auch in die Risiken bezüglich Elektrogeräte, die persönlichen Schutzausrüstungen, die Isolierausrüstungen und Fehlerlichtbogen-Schutzeinrichtungen eingewiesen und dementsprechend geschult sein.

VORGEHENSWEISE SCHRITT FÜR SCHRITT

1. Sicherstellen, dass das Wasser aus dem Versorgungsnetz vom hygienischen und gesundheitlichen Standpunkt aus gesehen geeignet ist.
2. Die Anlage an das Wasserversorgungsnetz anschließen, den Stromstecker anschließen und die Anlage einschalten.
3. Den Sicherheitsaufkleber „ACHTUNG: VOR DER ERSTEN AUSGABE DIE SPÜLUNG LAUT DEN IM HANDBUCH ENTHALTENEN ANWEISUNGEN VORNEHMEN" entfernen.
4. Sollte die Anlage mit einem Filter und einem internen Mischkopffilter ausgestattet sein, ist eine leere Filterkartusche einzusetzen oder der Mischkopf zu umgehen.
5. So lange Wasser aus allen Abläufen fließen lassen, bis 50-60 Liter Wasser aus jedem Ablauf geronnen sind. Die ausgeflossene Lösung muss entsprechend der örtlich geltenden Rechtsvorschrift entsorgt werden.
6. Bei einer internen Filteranlage sind die Filtereinsätze zu installieren und der Mischkopf nach Ausführung der unter Punkt 4 genannten Schritte wieder anzuschließen. Sicherstellen, dass die Parameter des Ein- und Ausgangswassers der Trinkwasserqualität entsprechen.
7. Weitere 10 Liter Wasser aus jedem Abfluss der Anlage rinnen lassen.

Solange die hier beschriebene Vorgehensweise nicht abgeschlossen ist, darf das Gerät nicht für den Zweck verwendet werden, für den es geplant und gebaut wurde.

ACHTUNG!

Das im Gerät enthaltene Konservierungsmittel ist zwar für Trinkwasser geeignet, darf aber nicht getrunken werden. Die angeführten Anweisungen sind unbedingt und gewissenhaft einzuhalten. Das Wasser darf vor Abschluss aller angeführten Maßnahmen nicht getrunken werden. Das Gerät gilt erst nach der korrekten Durchführung des hier beschriebenen Waschvorgangs als für seinen Zweck geeignet und einsatzbereit.

Reinigung – Anmerkungen

Bei der ersten Installierung oder sobald die hydraulischen Komponenten ausgetauscht werden, beim Austauschen des Filters oder mindestens einmal pro Jahr muss eine Reinigung des Geräts durchgeführt werden.

Dieser Vorgang muss von Seiten des Blupura Händlers erfolgen und jedenfalls stets von qualifiziertem technischen Personal, das spezielle Ausbildungskurse zur Hygiene und Reinigung absolviert hat.

Zur Reinigung empfehlen wir die Anwendung von Wasserstoffperoxid verdünnt mit 5% Trinkwasser.

**** Ersatzfilter und Desinfektion. Alle Eingriffe müssen von qualifiziertem technischen Personal durchgeführt werden. Zur Ansicht des Tutorium Video den Code QR Scan durchführen.***

Routinemäßige Wartung

Reinigung der Außenpartie des Geräts

Reinigungs- und Wartungsarbeiten dürfen nicht unbeaufsichtigt von Seiten von Kindern durchgeführt werden. Verwenden Sie zur Reinigung des Geräts das eigens dafür vorgesehene Tuch BLUSTEEL ULTRAMICROFIBRA (Code 190094), das für unsere Produkte geeignet ist oder alternativ dazu einen weichen Putzlappen und ein spezielles Produkt für die Reinigung von Inox-Stahl. Entfernen von Kalk unter Anwendung von DAILY CLEANER SPRAY (Code 190109) mit anschließendem Spülgang.

VERWENDEN Sie KEINE Produkte auf Lösemittel- bzw. Alkoholbasis oder stark säurehaltige Produkte, welche die Inox-Stahl Oberfläche beschädigen könnten.

Reinigung der Tropfenauffangschale

Bei Bedarf ein verdünntes Kalklösemittelprodukt (z. B. Zitronensäure o. ä.) verwenden.

Sie kann auch im Geschirrspüler gereinigt werden.

Reinigung der Wasserausschankteile

Täglich auf die Wasserausschankteile spritzen eine Lösung bestehend aus verdünntem Wasserstoffperoxid (z. B. Cooler Clean).

Reinigung der Tastatur

Bevor die Tastatur zu reinigen, ist es notwendig, die Maschine auszuschalten, um eine Wasserentnahme zu vermeiden.

Mit einem weichen Tuch und spezifischen Produkten zur Reinigung (ohne Alkohol) reinigen.

NICHT VERWENDEN: Wasserstrahl zur Reinigung des Produkts, Reiniger mit Schleifmittel. Leichte Kratzer können mit dem eigens dafür vorgesehenen CREAMY CLEANER (Code 190104) entfernt werden.

Wartungsregister

Installation			
Techniker	Datum	Name	Unterschrift
Wartung			
Techniker	Datum	Name	Unterschrift

Garantiebedingungen

Dieses Gerät verfügt über eine BLUPURA S.r.l. Garantie von 2 Jahren ab dem Verkaufsdatum.

Die Garantie umfasst eine kostenlose Reparatur in unserem Betrieb oder den kostenlosen Ersatz der defekten Teile.

Von der Garantie ausgeschlossen sind alle Teile bzw. Schäden, die dem normalen Verschleiß unterliegen, die aufgrund von Vernachlässigung oder einem nicht zweckmäßigem Gebrauch oder durch eine unrechtmäßige Installation entstehen.

Im Falle von Reparaturarbeiten durch nicht befugte Personen oder im Falle einer Manipulation des Geräts hat diese Garantie keine Gültigkeit.

Für alle hier nicht angeführten Bestimmungen verweisen wir auf die GARANTIEBESTIMMUNGEN von Blupura Srl.

Für eventuelle Rückversandstücke und Reparaturen kontaktieren Sie unseren KUNDENSERVICE und beantragen Sie ein RMA-Label für den Rückversand der Waren.

blupura

Cool, yes we are.

Blupura srl
Via Gandolfi, 6
40057 Cadriano
Di Granarolo Dell'Emilia (BO) Italy
Hauptsitz:
Via Erideo Marinucci, 2/4
62019 Recanati (MC) Italy
Tel +39 071 9710080
Fax +39 071 9710084
info@blupura.com
www.blupura.com